8. Με υψηλά ελαστικό στρώμα, με καλή ροή του αέρα, πιο κατάλληλο για νεογέννητα μωρά.

VII. ΟΔΗΓΙΕΣ ΓΙΑ ΣΥΝΤΗΡΗΣΗ ΚΑΙ ΚΑΘΑΡΙΣΜΟ

Καθαρισμός

Ύφασμα

1. Ελέγχετε τακτικά τα σταθερά μέρη και τους μηχανισμούς ασφάλισης, εάν υπάρχει κάτι σπασμένο ή ραγισμένο και ότι δεν έχουν υποστεί βλάβες. Αν διαπιστώσετε βλάβη, παρακαλώ διακόψτε τη χρήση του παρκοκρέβατου, έως την αντικατάσταση του χαλασμένου εξαρτήματος. Μην επισκευάζετε μόνοι σας το προϊόν, επικοινωνήστε με εξειδικευμένο σέρβις ή τον αντιπρόσωπο πωλήσεων απ' όπου αγοράσατε το προϊόν. Διαφορετικά, η εγγύησή σας θα ακυρωθεί.
2. Περιοδικός καθαρισμός του παρκοκρέβατου
3. Τα υφάσματα του παρκοκρέβατου καθαρίζονται με ζεστό νερό και μαλακό σαπούνι. Μετά το καθάρισμα αφήστε το παρκοκρέβατο να στεγνώσει καλά πριν τη χρήση. Απολύτως απαγορευμένο είναι να το διπλώνετε και να το μαζεύετε πριν να έχει στεγνώσει τελείως.
4. Μην χρησιμοποιείτε δυνατά καθαριστικά, χλωρίνη ή παρασκευάσματα με λειαντικά σωματίδια για να καθαρίσετε το προϊόν. Απαγορεύεται το καθάρισμά του σε πλυντήριο, στεγνωτήριο, χημικό καθάρισμα, λεύκανση και στράγγισμα.

Πλαστικά και μεταλλικά

1. Τα πλαστικά και τα μεταλλικά μέρη καθαρίζονται με υγρή μαλακιά πετσέτα και στεγνώνονται με στεγνή μαλακιά πετσέτα
2. Μην εκθέτετε το προϊόν σε επιβλαβείς εξωτερικούς παράγοντες όπως απευθείας έκθεση στον ήλιο, στη βροχή, χιόνι ή δυνατό αέρα. Αυτό μπορεί να οδηγήσει στην βλάβη των μεταλλικών και πλαστικών μερών και το ξεθώριασμα των υφασμάτων του παρκοκρέβατου.
3. Όταν δεν χρησιμοποιείτε το προϊόν, φυλάξτε το σε στεγνό και καλά αεριζόμενο χώρο, και όχι σε σκονισμένους και υγρούς χώρους όπου επικρατούν πολύ χαμηλές ή/και πολύ υψηλές θερμοκρασίες δωματίου

Πλαίσιο

Που και που ελέγχετε όλα τα πλαστικά σημεία για ξεκούμπωμα από το πλαίσιο.
Σφίγγετε όλες τις βίδες και μπουλόνια, εάν χρειαστεί

Εισαγωγέας: MONI TRADE LTD.
Διεύθυνση: Βουλγαρία, πόλη Σόφια, τρίμηνο Trebich - Stopanski dvor
Τηλ .: +359 2 936 07 90; +359 2 936 07 95

cangaroo

BG: ИНСТРУКЦИЯ ЗА УПОТРЕБА НА БЕБЕШКО ЛЕГЛО МОДЕЛ "Shared love" АРТИКУЛЕН НОМЕР: P-9
EN: INSTRUCTION MANUAL FOR BABY BASSINET MODEL: "Shared love" ITEM No. P-9
RO: MANUAL DE INSTRUCȚIUNE PENTRU BASSINETUL BABY MODEL: „ Shared love " ITEM P-9
GR: ΕΓΧΕΙΡΙΔΙΟ ΟΔΗΓΙΩΝ ΓΙΑ ΜΠΑΤΑΡΙΑ ΜΠΑΝΙΟΥ ΥΠΟΔΕΙΓΜΑ: "Shared love" ΑΡΙΘ. P-9

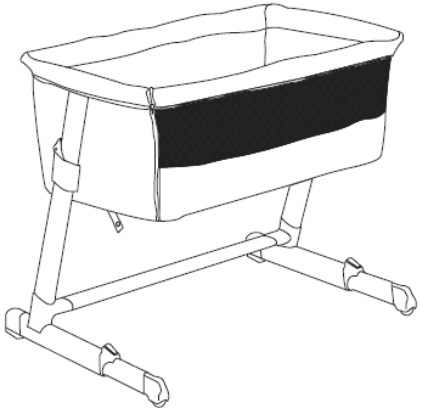

Моля, прочетете внимателно този наръчник преди употребата на бебешкото легло, за да осигурите правилното използване на продукта. Запазете инструкцията за бъдеща справка, тъй като съдържа важна информация. Съветваме Ви да следвате правилните стъпки за поставяне на продукта, за да осигурите неговата безопасна употреба. Леглото отговаря на следните Европейски стандарти EN1130-1:2004

Please, read carefully this manual before using the bassinet to ensure the correct use of the product. Keep the instructions for future reference as it contains important information. We recommend that you follow the right steps for folding and unfolding of the product on to ensure its safe use. The bassinet meets the requirements of the following EN standards: EN 1130-1:2004

Citiți cu atenție acest manual înainte de Utilizarea patului pentru copii, pentru a asigura utilizarea corectă a produsului. Păstrați instrucțiunile pentru referințe ulterioare deoarece conțin informații importante. Vă sfătuim să urmați pașii corecți pentru introducerea produsului pentru a vă asigura utilizarea sigură. Patul este conform cu următoarele standarde europene EN1130-1: 2004

Παρακαλώ, διαβάστε αυτό το εγχειρίδιο προσεκτικά πριν την χρήση του παιδικού κρεβατιού, για να εξασφαλίσετε την σωστή χρήση του προϊόντος. Κρατήστε τις οδηγίες για μελλοντική αναφορά, περιέχουν σημαντική πληροφορία. Σας συνιστούμε να ακολουθήστε τα σωστά βήματα για την τοποθέτηση του προϊόντος, για να εξασφαλίσετε την ακίνδυνη χρήση του. Το κρεβάτι ακολουθεί το Ευρωπαϊκό πρότυπο EN1130-1:2004

ЧАСТИ/PARTS

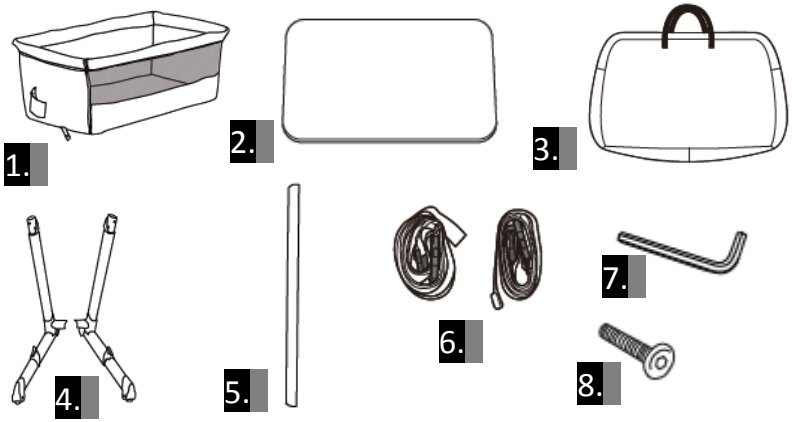

СГЛОБЯВАНЕ/ ASSEMBLING

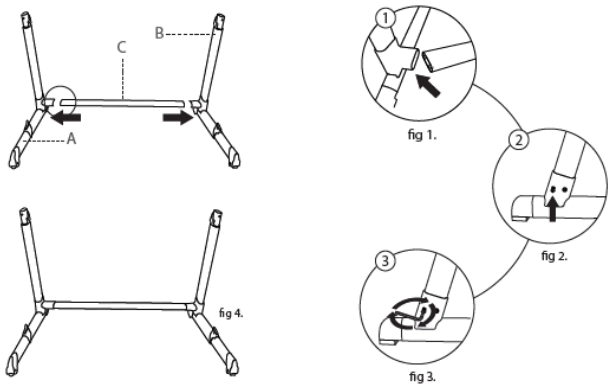

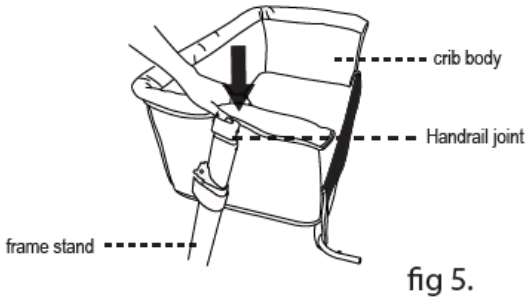

fig 5.

εύκολη μετακίνηση. Για να φθάστε στα ροδάκια, σηκώστε το κρεβατάκι , κρατώντας από την πλαϊνή περίφραξη από το πίσω της μέρος. Συγχρόνως πιέστε το κρεβάτι μπροστά και πίσω (φιγ. 9). Έχει αντιολισθητικά στόπερ στο κάτω μέρος των ποδιών, που εμποδίζουν το κρεβάτι να κινείται

2. Πατήστε το κουμπί, όπως δείχνει η εικόνα και βγάλτε το υπόλοιπο μέρος από τα ποδαράκια του κρεβατιού, για να αυξήσετε το μήκος τους (φιγ.10). Μπορούν να ρυθμιστούν σε 2 επίπεδα

3. Το κρεβατάκι μπορεί να ρυθμίζεται σε 6 επίπεδα σε ύψους. Για να ρυθμίσετε το ύψος πατήστε την λαβή για ρύθμιση, προς κάτω και στερεώστε στο ύψος που θέλετε (φιγ.11). Επαναλάβετε το ίδιο και από την άλλη μεριά. Ο σκελετός του κρεβατιού μπορεί να πάρει ελαφριά κλίση αν τα ποδαράκια ρυθμιστούν κάθε ένα σε διαφορετικό ύψος (φιγ.12).

ΠΡΟΣΟΧΗ! Το κρεβατάκι μπορεί να έχει κλίση το πολύ έως 2 θέσεις διαφοράς μεταξύ των ποδιών των δύο πλευρών (Παράδειγμα, το δεξί πόδι να είναι στη θέση 1 και το αριστερό να είναι στη θέση

ΠΡΟΣΟΧΗ! Το κεφάλι του παιδιού πρέπει να είναι πάντα προς το ψηλότερο μέρος

V. ΟΔΗΓΙΕΣ ΓΙΑ ΤΟΠΟΘΕΤΗΣΗ ΤΟΥ ΚΡΕΒΑΤΙΟΥ ΠΡΟΣ ΤΟ ΚΡΕΒΑΤΙ ΤΟΥ ΓΟΝΙΟΥ

1. Ανοίξτε τα αυτοκόλλητα βέλκρο , που καλύπτουν τις πλαϊνές σωλήνες. Ελευθερώστε τις πλαστικές σωλήνες τη μια από την άλλη.(φιγ.14) και σταδιακά αφαιρέστε τις σωλήνες. Αφού έχετε εκτελέσει μια φορά αυτή την πράξη από τις δύο μεριές, κατεβάστε προς τα κάτω το πλαϊνό πάνελ του κρεβατιού και στερεώστε το στην βάση του κρεβατιού μέσω του κουμπιού στήριξης

2. Μετακινήστε το κρεβάτι δίπλα σε αυτό του γονιού και ελέγξτε εάν το ύψος του κρεβατιού με το στρώμα είναι ίδιο με το κρεβάτι του γονιού.(φιγ.16)

ΠΡΟΣΟΧΗ! Το στρώμα του κρεβατιού του γονιού πρέπει να είναι ίδιο ή πιο ψηλό από το χαμηλότερο επίπεδο της αφαιρούμενης μεριάς του κρεβατιού.

ΠΡΟΣΟΧΗ! Σε τέτοια θέση τα δύο πόδια του κρεβατιού πρέπει να είναι πάντα στο ίδιο ύψος.

3. Χρησιμοποιείστε το ζευγάρι ιμάντες, για να στερεωθεί το κρεβατάκι προς το κρεβάτι του γονιού. Στερεώστε τις πόρπες κάτω από το κρεβατάκι, από τις δυο πλευρές (φιγ. 17 ύστερα στερεώστε τους ιμάντες γύρω στο πλαίσιο του κρεβατιού του γονιού, ξεκινώντας από κάτω προς τα πάνω και στο τέλος σφίξτε τις πόρπες κάτω από το κρεβάτι. (φιγ.18).

4. Για να ασφαλίσετε το κρεβατάκι , όταν είναι δίπλα στο κρεβάτι του γονιού, τραβήξτε άλλη μια φορά τους ιμάντες , για να σιγουρέψετε ότι το κρεβατάκι είναι καλά ενωμένο με το κρεβάτι του γονιού. (φιγ. 19).

ΠΡΟΣΟΧΗ! Η μεγαλύτερή απόσταση μεταξύ του παιδικού κρεβατιού και το κρεβατιού του γονιού πρέπει να είναι 2 χιλιοστά

VI. ΛΕΙΤΟΥΡΓΙΕΣ ΤΟΥ ΚΡΕΒΑΤΙΟΥ

1. Με βολικό μηχανισμό για στήριξη στο κρεβάτι των γονιών, για να μπορεί το μωρό ναι είναι πιο κοντά σε αυτούς
2. Εύκολο για τους γονείς να ταΐζουν ή να φροντίζουν το μωρό τους. Το κρεβατάκι μπορεί να χρησιμοποιηθεί και χωριστά από την κρεβατοκάμαρα
3. Το ένα μέρος του κρεβατιού είναι κατασκευασμένο από δίχτυ που «αναπνέει», που επιτρέπει την καλή ανακύκλωση του αέρα στο κρεβατάκι
4. Μπορεί να ρυθμίζεται σε 6 επίπεδα ύψους, ανάλογα από το ύψος της κρεβατοκάμαρας του γονιού
5. Συμπεριλαμβάνονται ροδάκια για εύκολη μετακίνηση και ειδικά ποδαράκια με αντιολισθητική κάλυψη
6. Με λειτουργία κλίσης, για την αποτροπή εμετού από το μωρουδιακό γάλα.
7. Με ατσάλινο πλαίσιο, εύκολο για δίπλωμα και εύκολα αφαιρούμενο ύφασμα για εύκολο καθάρισμα.

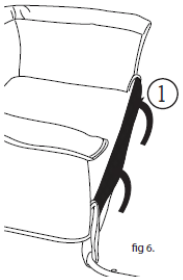

fig 6.

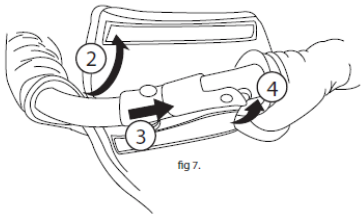

fig 7.

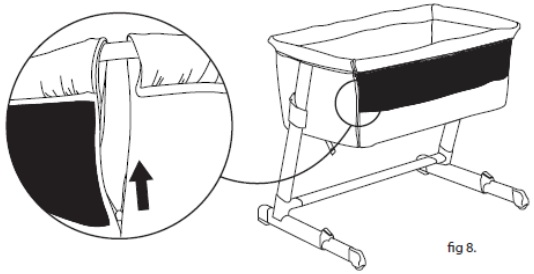

fig 8.

КОЛЕЛЦА,КРАЧЕТА И ВИСОЧИНА/ WHEELS,LEGS AND HEIGHT/

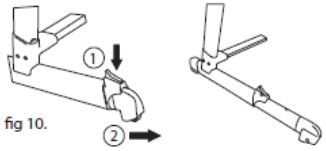

fig 10.

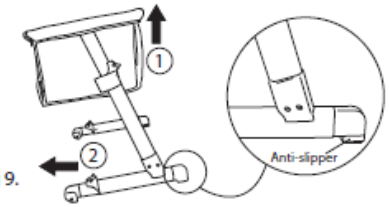

fig 9.

fig 11.

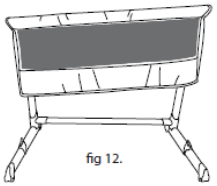

fig 12.

9. ΣΥΣΤΑΣΗ! Το συνολικό πάχος του στρώματος δεν πρέπει να υπερβαίνει 3,8 εκατοστά, ενώ το μάκρος και το φάρδος δεν πρέπει να αφήνουν κενό πάνω από 2,5 εκ. μεταξύ του στρώματος και των πλευρών του παιδικού κρεβατιού, όταν το στρώμα εφάπτεται προς τις πλευρές και στην μια γωνία του καλαθιού.
10. ΠΡΟΕΙΔΟΠΟΙΗΣΗ! Το παιδικό κρεβατάκι να μην βρίσκεται κοντά σε ανοιχτή φωτιά ή άλλη δυνατή καυτή πηγή θερμότητας, παράδειγμα ζεστή σόμπα, σόμπα αερίου και άλλα.
11. ΠΡΟΣΟΧΗ! Μην κάνετε οποιεσδήποτε αλλαγές και βελτιώσεις πάνω στην κατασκευή του παρκοκρέβατου, επειδή αυτό μπορεί οδηγήσει σε αναποδογύρισμα ή βλάβη του κρεβατιού, όσο το παιδί είναι μέσα και να το τραυματίσει.
12. Μην κρεμάτε αντικείμενα και αξεσουάρ στο παρκοκρέβατο , που δεν παρέχονται από τον κατασκευαστή, αυτό μπορεί να επηρεάσει την σταθερότητα του παρκοκρέβατου και την ασφάλεια του παιδιού σας. Μπορεί να πιάσει το πόδι του, να μπλεχτεί και να κινδυνέψει από πνιγμό.
13. Πριν από κάθε χρήση ελέγχετε εάν κάποιο εξάρτημα είναι σπασμένο, σκισμένο ή λείπει. Εάν διαπιστώσετε τέτοιες βλάβες, παρακαλώ διακόψτε τη χρήση του παρκοκρέβατου, ώσπου η βλάβη να αποκατασταθεί και τα σπασμένα εξαρτήματα να αντικατασταθούν.
14. Μην επισκευάζετε μόνοι σας το παρκοκρέβατο. Εάν διαπιστώσετε βλάβη, παρακαλώ επικοινωνήστε με εξειδικευμένο σέρβις ή τον αντιπρόσωπο πωλήσεων από όπου αγοράσατε το προϊόν
15. Μην χρησιμοποιείτε ανταλλακτικά εξαρτήματα ή αξεσουάρ, τα οποία δεν σας έχει εγκρίνει ο παραγωγός.
16. Μετά την αφαίρεση της συσκευασίας, παρακαλώ απομακρύνετε όλες τις πλαστικές συσκευασίες και πετάξτε τις στα καθορισμένα γι' αυτές μέρη. Φυλάξτε τες μακριά από τα παιδιά για αποφυγή πνιγμού.
17. Μην χρησιμοποιείτε στρώμα, διαφορετικό από αυτό που σας έχει παραδοθεί με το προϊόν και έχει εγκρίνει ο κατασκευαστής.
18. Μην διπλώνετε το παρκοκρέβατο, όσο το παιδί είναι μέσα.

II. ΠΑΡΕΛΚΟΜΕΝΑ ΜΕΡΗ

1. Σκελετός του κρεβατιού; 2. Στρώμα; 3. Σάκος για μεταφορά ; 4. Πλάγια βάση; 5. Σωλήνας στήριξής ; 6. Ζευγάρι ιμάντες; 7. Κλειδί για παξιμάδια ; 8. Βίδα x4

III. ΣΥΝΑΡΜΟΛΟΓΗΣΗ ΤΟΥ ΠΡΟΪΟΝΤΟΣ

1. Εισάγετε τον σωλήνα στήριξης „C" στην αριστερή μεριά της βάσης „A" (φιγ..1) και στερεώστε τον με 2 βίδες 2 (φιγ.2). Χρησιμοποιείστε το παξιμάδι για να σφίξετε τις βίδες σύμφωνα με την κατεύθυνση των δεικτών του ρολογιού (φιγ.3). Επαναλάβετε το ίδιο στην δεξιά μεριά της βάσης „B" (φιγ.4).
2. Ενώστε τον σκελετό του κρεβατιού μέσω του κουμπώματος των πλαϊνών, όπως στην εικόνα. ¨Οταν το κουμπί του πλαστικού κουμπώματος είναι σταθεροποιημένο σωστά, θα ακούσετε « κλικ »
3. Για να κλείστε το ανοιγόμενο πλαϊνό του κρεβατιού, σηκώστε τις πλαϊνές σωλήνες (φιγ.6). Για να φθάσετε μέχρι αυτά , ξεκουμπώστε τα βέλκρο αυτοκόλλητα από τις δυο πλαϊνές σωλήνες κάτω από το ύφασμα. Στερεώστε τις πλαστικές ενώσεις των σωλήνων , για να τα ενώσετε . Κλείστε τα βέλκρο αυτοκόλλητα , για να κρύψετε τις ενώσεις (φιγ.7).
4. Σφίξτε το κρεβατάκι από την μεριά του παραθύρου δυχτάκι, χρησιμοποιείστε τα πλαϊνά φερμουάρ και κλείστε τα τελείως (φιγ.8). Το κρεβατάκι τώρα είναι έτοιμο να χρησιμοποιηθεί σαν αυτόνομο.

IV. ΟΔΗΓΙΕΣ ΓΙΑ ΤΑ ΡΟΔΑΚΙΑ, ΠΟΔΑΡΑΚΙΑ ΚΑΙ ΡΥΘΜΙΣΗ ΤΟΥ ΥΨΟΣ

1. Έχει ροδάκια, που βρίσκονται στο μπροστινό μέρος των ποδιών του κρεβατιού, για πιο

ФИКСИРАНЕ ДО ЛЕГЛОТО/FIXING NEXT TO BED

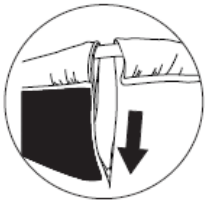

fig 13.

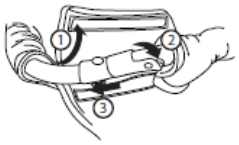

fig 14.

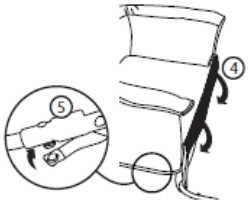

fig 15.

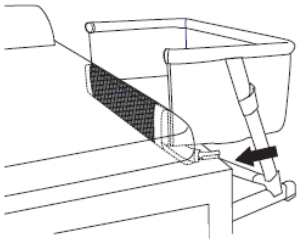

fig 16.

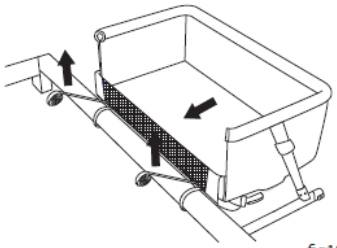

fig19.

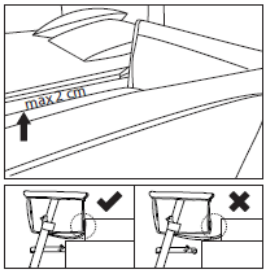

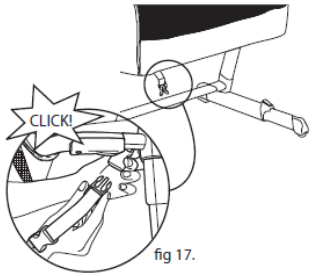

fig 17.

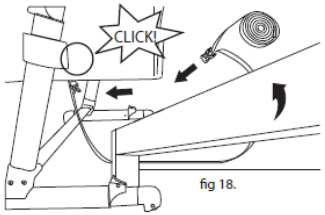

fig 18.

3. Când utilizați produsul, depozitați-l într-un loc uscat și bine ventilat, nu în încăperi praf și umede, cu temperaturi foarte scăzute sau foarte ridicate ale camerei.

Cadru

Cadrul poate fi repetat dacă este necesar. Utilizați numai vopsele non-toxice aprobate pentru bunuri pentru copii.

Din când în când verificați toate piesele din plastic spânzurate pe cadru. Strângeți toate șuruburile și șuruburile dacă este necesar.

Importator: MONI TRADE LTD.
Adresa: Bulgaria, orasul Sofia, cartierul Trebich - Stopanski dvor
Tel .: +359 2 936 07 90; +359 2 936 07 95

GR

ΠΡΟΣΟΧΗ! ΔΙΑΒΑΣΤΕ ΑΥΤΕΣ ΤΙΣ ΟΔΗΓΙΕΣ ΠΡΟΣΕΚΤΙΚΑ ΚΑΙ ΚΡΑΤΗΣΤΕ ΤΙΣ ΓΙΑ ΜΕΛΛΟΝΤΙΚΗ ΑΝΑΦΟΡΑ ΣΕ ΣΙΓΟΥΡΟ ΜΕΡΟΣ!

ΠΡΟΣΟΧΗ! ΤΟ ΠΑΙΔΙ ΣΑΣ ΘΑ ΕΙΝΑΙ ΑΠΟΛΥΤΩΣ ΠΡΟΣΤΑΤΕΥΜΕΝΟ, ΕΑΝ ΤΗΡΕΙΤΕ ΤΙΣ ΣΥΣΤΑΣΕΙΣ ΚΑΙ ΤΙΣ ΟΔΗΓΙΕΣ ΑΥΤΕΣ!

Δώστε την προσοχή σας στις προειδοποιήσεις για ακίνδυνη χρήση και εξασφαλίστε όλα τα απαραίτητα μέτρα ασφαλείας, για να εκμηδενίσετε το ρίσκο τραυματισμού ή σωματικής βλάβης του παιδιού και να σιγουρέψετε την ασφάλειά του! Εσείς είστε υπεύθυνοι για την ασφάλεια του παιδιού, σε περίπτωση που δεν τηρείτε και δεν συμμορφώνεστε με αυτές τις συστάσεις και τις οδηγίες! Σιγουρευτείτε ότι όποιος χρησιμοποιεί το παρκοκρέβατο είναι ενημερωμένος με τις οδηγίες και τις ακολουθεί.

Παρατήρηση: Τα χαρακτηριστικά και τα χρώματα του προϊόντος μπορεί να διαφέρουν από αυτά των εικόνων στις οδηγίες.

I. ΣΥΣΤΑΣΕΙΣ ΚΑΙ ΠΡΟΕΙΔΟΠΟΙΗΣΕΙΣ ΓΙΑ ΑΣΦΑΛΗ ΧΡΗΣΗ!

Παρακαλώ διαβάστε αυτές τις οδηγίες πριν την χρήση του προϊόντος.
Παρακαλώ κρατήστε τις οδηγίες για μελλοντική αναφορά, περιέχουν σημαντική πληροφορία.
ΠΡΟΣΟΧΗ! Μη τήρηση των οδηγιών αυτών στην χρήση ή στην συναρμολόγηση του προϊόντος μπορεί να σοβαρό κίνδυνο για την υγειά του παιδιού σας και να οδηγήσει σε θάνατο.

1. Προορίζεται για παιδιά έως 12 μηνών και 11 κιλά.
2. Το παιδικό κρεβάτι πρέπει να τοποθετεί σε οριζόντια επιφάνεια!
2. Μικρά παιδιά δεν πρέπει να αφήνονται να παίζουν κοντά στο παιδικό κρεβατάκι / κούνια χωρίς επίβλεψη.
3. ΠΡΟΕΙΔΟΠΟΙΗΣΗ! Το παιδικό κρεβατάκι πρέπει να είναι μπλοκαρισμένο και σταθεροποιημένο, όταν το παιδί είναι χωρίς επίβλεψη μέσα.
4. ΠΡΟΕΙΔΟΠΟΙΗΣΗ! Να μην χρησιμοποιείτε το παιδικό κρεβατάκι, αν κάποιο εξάρτημα είναι σκισμένο ή λείπει
5. Όταν το παιδί μπορεί να κάθεται, να γονατίζει ή να σηκώνεται μόνο του, το παιδικό κρεβατάκι δεν πρέπει να χρησιμοποιείται πια από αυτό το παιδί.
6. Όλα τα μέρη που μοντάρονται να είναι πάντα σφιγμένα. Προσέχετε να μην έχει χαλαρωμένες βίδες, επειδή μπορεί μέρος του σώματος του παιδιού ή ρούχο του να πιαστούν (λωρίδες, περιδέραια , κορδέλες για πιπίλες και άλλα) , τα οποία θα προκαλέσουν κίνδυνο πνιγμού.
7. Ο σκελετός της κούνιας να μην χρησιμοποιείται χωρίς το πλαίσιο στήριξης.
8. Το πάχος του στρώματος να διαλέγεται έτσι ώστε το κάθετο ύψος (από την άνω επιφάνεια του στρώματος έως την άνω άκρη της βάσης του κρεβατιού) να είναι το λιγότερο 200 χιλιοστά.

ВНИМАНИЕ! ПРОЧЕТЕТЕ ВНИМАТЕЛНО ИНСТРУКЦИИТЕ И ЗАПАЗЕТЕ ЗА ПОНАТАТЪШНИ СПРАВКИ НА СИГУРНО МЯСТО!

ВНИМАНИЕ! ВАШЕТО ДЕТЕ ЩЕ БЪДЕ МАКСИМАЛНО ЗАЩИТЕНО, АКО СПАЗВАТЕ ПРЕПОРЪКИТЕ И УКАЗАНИЯТА ОТ ИНСТРУКЦИЯТА! Обърнете внимание на предупрежденията за безопасна употреба и осигурете всички необходими предпазни мерки, за да предотвратите риска от нараняване или увреждане на детето и да осигурите неговата безопасност! Вие носите отговорност за безопасността на детето, ако не спазвате и не се съобразявате с тези указания и препоръки! Уверете се, че всеки, който ползва креватчето е запознат с инструкцията и я спазва.

Забележка: Спецификациите и цветовете на продукта може да се различават от тези, които са илюстрирани в инструкцията.

I. УКАЗАНИЯ И ПРЕДУПРЕЖДЕНИЯ ЗА БЕЗОПАСНОСТ!

Моля прочетете тези инструкции преди да използвате продукта.

Моля запазете инструкциите за бъдещи въпроси, тъй като съдържат важна информация.

ВНИМАНИЕ: Неспазването на тези инструкции при използването или сглобяването на продукта може да застраши сериозно здравето на детето Ви и да доведе до смърт.

1. Предназначено е за деца до 12месеца и 11 кг.
2. Детското креватче трябва да се постави върху хоризонтален под!
2. Малки деца не трябва да се оставят да играят в непосредствена близост до детското креватче/ люлката без надзор.
3. ПРЕДУПРЕЖДЕНИЕ! Детското креватче трябва да е блокирано във фиксирана позиция, когато детето е без надзор в него.
4. ПРЕДУПРЕЖДЕНИЕ! Да не се използва детското креватче, ако някоя част е скъсана или липсва.
5. Когато детето може да сяда, да коленичи или да се изправя само детското креватче не трябва да се използва повече от това дете.
6. Всички средства за монтаж да бъдат винаги затегнати. Да се внимава да няма хлабави винтове, защото може части от тялото на детето или от дрехи да се защипят (ленти, огърлици, панделки за биберони и др.), които ще представляват опасност от задушаване.
7. Корпусът на люлката да не се използва без носещата рамка.
8. Дебелината на матрака да се избира така, че вертикалната вътрешна височина (от горната повърхнина на матрака до горният кант на страниците на леглото) при най-високо положение на дъното на леглото трябва да бъде най-малко 200мм.
9. ПРЕПОРЪКА! Общата дебелина на матрака не трябва да надвишава 3,8 сантиметра, а дължината и ширината не трябва да позволяват пролука, по-голяма от 2,5 см между матрака и стената на детското легло, а когато матракът е притиснат към стените и в единия ъгъл на кошничката.
10. ПРЕДУПРЕЖДЕНИЕ! Детското креватче да не се оставя в близост до открит огън или друг силен горещ източник на топлина, например гореща печка, газова печка и др.
11.ВНИМАНИЕ! Не правете никакви промени и подобрения по конструкцията на креватчето, тъй като това може да доведе до прекатурване или повреда на креватчето, докато детето е в нея и то да се нарани.

ATENȚIE! Salteaua patului părintelui trebuie să fie egală sau mai mare decât cea mai joasă poziție a părții detașabile a pătușului.
ATENȚIE! Într-o astfel de poziție, cele două picioare ale patului ar trebui să fie întotdeauna la înălțime.
3. Utilizați o pereche de curele prevăzute pentru a fixa patul în patul părintelui.
Lock catarame sub paturi pe ambele părți (Fig. 17), apoi fixați curelele în jurul construcția patului de părinți, pornind de la partea de jos și merge în sus și în cele din urmă se strânge cataramele sub pat (Figura 18).
4. Pentru a se asigura pat de copil atunci când patul bretelelor trage-mamă din nou pentru a vă asigura că ieslea este bine fixat patul părintelui (fig. 19).
ATENȚIE! Distanța maximă dintre pat și patul părintelui ar trebui să fie de 2 cm.

VI. FITINGURILE PATULUI

1. Cu un mecanism convenabil de blocare de lângă patul părinților, astfel încât bebelușul să poată fi lângă ei.
2. Cu ușurință pentru părinți să se hrănească sau să aibă grijă de copilul lor. Pat de copil poate fi de asemenea folosit separat de dormitor.
3. O parte din pătuț este făcută dintr-o plasă de "respirație" care permite aerului să circule în pătuț.
4. Pot fi ajustate în 6 poziții la înălțime, în funcție de înălțimea dormitorului părinților.
5. Cu roți ușor de mișcat și picioare anti-alunecare speciale.
6. Cu o funcție de înclinare pentru a preveni înghițirea laptelui de către copil.
7. Cu cadru din oțel, ușor de îndoit și usor de îndepărtat pentru a curăța mai ușor.
8. Saltea de înaltă elasticitate cu o bună permeabilitate la aer, mai potrivită pentru bebelușii nou-născuți.

VII. INSTRUCȚIUNI DE ÎNTREȚINERE ȘI CURĂȚARE

Curățenie

Pânză

1. Verificați periodic piesele fixe și mecanismele de blocare, dacă există ceva rupt sau rupt și că acestea nu sunt deteriorate. Dacă găsiți o defecțiune, vă rugăm să opriți folosirea pătuțului până la înlocuirea părții deteriorate. Nu reparați singur produsul, ci contactați un atelier autorizat sau agentul de vânzări de la care ați achiziționat produsul. În caz contrar, garanția dvs. va fi nulă.
2. Curățați periodic stilourile.
3. Cârpele de acoperire sunt curățate cu apă caldă și săpun ușor. După curățare, lăsați foldul să se usuce înainte de al folosi. Este absolut interzis să-l îndoiți și este interzis înainte de a fi complet uscat.
4. Nu utilizați detergenți puternici, substanțe de înălbire sau particule abrazive pentru a curăța produsul. Este interzisă curățarea acestuia într-o mașină de spălat, uscător, curățare chimică, albire și filare.
5. Nu curatati, nu rotiti sau nu calcati tesatura.
6. ATENȚIE! Când scoateți materialul din saltea, aplicați ușor materialul pentru a evita deteriorarea sau ruperea acestuia.

Plastic și metal

1. Curățați piesele din plastic și metal cu o cârpă umedă moale și uscați cu o cârpă moale uscată.
2. Nu lăsați produsul în detrimentul factorilor externi - lumina directă a soarelui, ploaia, zăpada sau vântul. Acest lucru poate deteriora piesele metalice și din material plastic și înălbitorul foliei.

12. Не прикачвайте предмети и аксесоари към креватчето, които не са осигурени от производителя, тъй като това може да се отрази на стабилността на креватчето и безопасността на Вашето дете. То може да си закачи крака, да се оплете и това да доведе до задушаване.
13. Преди всяка употреба проверявайте дали няма повредени, счупени, отчупени или липсващи части. Ако установите такива повреди, моля, преустановете ползването на креватчето, докато повредата бъде отстранена и счупените части подменени.
14. Не извършвайте сами ремонт на детското креватче. При установена повреда, моля, свържете се с оторизиран сервиз или с търговския агент, от когото сте закупили продукта.
15. Не използвайте аксесоари или резервни части, различни от тези, одобрени от производителя.
16. След разопаковане на продукта, моля, отстранете всички найлонови опаковки и ги изхвърлете на означените за целта места. Дръжте ги далеч от децата, за да предотвратите задушаване на децата.
17. Не използвайте матрак за креватчето, различен от този предоставен с продукта и одобрен от производителя.
18. Не сгъвайте креватчето, докато детето е в нея.

II. ЧАСТИ

1. Тяло на леглото; 2. Матрак; 3. Чанта за пренасяне; 4. Странична стойка; 5. Поддържаща тръба; 6. Чифт каишки; 7. Гаечен ключ; 8. Винт x4

III. СГЛОБЯВАНЕ

1. Вкарайте поддържащата тръба „C“ в лявата страна на стойката „A“ (фиг.1) и я застопорете с 2 винта (фиг.2). Използвайте гайката, за да затегнете винтовете по посока на часовниковата стрелка (фиг.3). Повторете същото и за дясната страна на стойката „B“ (фиг.4).
2. Прикрепете тялото на креватчето чрез закопчалката на преградата, както е показано на снимката. Когато бутона на пластмасовата закопчалка е застопорен в позиция, ще чуете „щрак“.
3. За да затворите отварящата се страна на леглото, повдигнете страничните тръби (фиг.6). За да стигнете до тях, откопчайте велкро панелите от двете странични тръби под плата. Прикрепете пластмасовите свръзки на тръбите, за да ги застопорите. Затворете велкро панелите, за да скриете свръзките (фиг.7).
4. Затегнете креватчето от страната с мрежестото прозорче, като използвате страничните ципове и ги затворите напълно (фиг.8). Креватчето сега е готово да се използва като самостоятелно.

IV. ИНСТРУКЦИИ ЗА КОЛЕЛЦАТА, КРАЧЕТАТА И НАСТРОЙКАТА НА ВИСОЧИНАТА

1. Има колелца, намиращи се в предната част на крачетата на леглото, за по-лесно преместване. За да стигнете до колелцата, повдигнете леглото, като го държите за преградата от задната му част. Едновременно натиснете леглото напред и назад (фиг. 9). Има противоплъзгащи стопери от долната част на краката, които пречат на леглото да се движи.
2. Натиснете бутона, както е показано на снимката и извадете останалата част от крачетата на леглото, за да увеличите дължината им (фиг.10). Могат да се регулират в 2 позиции.

14. Nu reparați singur patul pentru copii. Dacă apare o eroare, contactați un atelier autorizat sau agentul de vânzări de la care ați achiziționat produsul.
15. Nu utilizați alte accesorii sau piese de schimb decât cele aprobate de producător.
16. După despachetarea produsului, eliminați toate pachetele de nailon și aruncați-le în locațiile indicate. Nu lăsați-i la o parte pentru a împiedica sufocarea copiilor.
17. Nu folosiți o saltea de pernă alta decât cea furnizată împreună cu produsul și aprobată de producător.
18. Nu pliați îndoit în timp ce copilul se află în el.

II. PIESE

1. Corpul pe pat; 2. saltea; 3. sac de transport; 4. Stâlp lateral; 5. tub de sprijin; 6. O pereche de curele; 7. cheie; 8. Șurubul x4

III. ASAMBLAREA PRODUSULUI

1. Introduceți tubul suport "C" pe partea stângă a suportului "A" (fig.1) și fixați-l cu 2 șuruburi (fig.2). Utilizați piulița pentru a strânge șuruburile în sensul acelor de ceasornic (fig.3). Repetați același lucru pe partea dreaptă a suportului "B" (fig.4).
2. Atașați corpul la pliu prin catarama barierului, așa cum se arată în imagine. Când butonul de fixare din plastic este blocat în poziție, veți auzi un clic.
3. Pentru a închide partea de deschidere a patului, ridicați tuburile laterale (figura 6). Pentru a ajunge la ele, deblocați panourile Velcro pe cele două tuburi laterale de sub țesătură. Atașați îmbinările țevilor din plastic pentru a le asigura. Închideți panourile Velcro pentru a ascunde conectorii (figura 7).
4. Strângeți patul pe lateral cu fereastra cu ochiuri folosind fermoarele și închideți-le complet (fig.8). Patul este acum gata de a fi folosit ca un singur suport.

IV. INSTRUCȚIUNI PENTRU REGLAREA ROȚILOR, PICIOARELOR ȘI A ÎNĂLȚIMII

1. Există roți amplasate în partea din față a picioarelor de pe pat pentru o mișcare mai ușoară. Pentru a ajunge la roți, ridicați patul ținându-l la bariera din spate. Împingeți simultan patul înainte și înapoi (Figura 9). Există opritori anti-alunecare din picioarele inferioare care împiedică deplasarea patului.
2. Apăsați butonul așa cum se arată în imagine și scoateți restul picioarelor pe pat pentru a mări lungimea (Fig.10). Acestea pot fi ajustate în 2 poziții.
3. Cotul poate fi ajustat în 6 poziții în înălțime. Pentru reglarea înălțimii, apăsați maneta de reglare în jos și fixați-o la înălțimea dorită (fig.11). Repetați acest lucru pe cealaltă parte. Corpul de pat poate fi ușor înclinat prin reglarea picioarelor, fiecare la o înălțime diferită (figura 12).
ATENȚIE! Grilaj poate fi înclinat cu o diferență maximă de 2 poziții de înălțime dintre proeminențele de pe ambele părți (de exemplu poziția piciorului drept este în poziția 1 și lăsat în poziția 3).
ATENȚIE! Capul patului i trebuie poziționat întotdeauna pe partea superioară.

V. INSTRUCȚIUNI PENTRU FIXAREA PATULUI PE PATUL PĂRINTELUI

1. Deschideți panourile Velcro care acoperă tuburile laterale. Eliberați tuburile de plastic una de cealaltă (fig.14) și scoateți treptat tuburile. Odată ce această operație este realizată pe ambele părți, coborâți panoul lateral al pat de copil și să se angajeze baza de pat de copil cu ajutorul butonului de blocare.
2. Mutați patul celui de părinte și a verifica înălțimea patut cu saltea este aceeași ca și patul părinților (Figura 16).

3. Креватчето може да се регулира в 6 позиции за височина. За да регулирате височината, натиснете лостчето за регулиране надолу и го застопорете на желаната височина (фиг.11). Повторете това и на другата страна. Тялото на креватчето може леко да се наклони ,като крачетата се регулират, всяко на различна височина (фиг.12).
ВНИМАНИЕ! Креватчето може да бъде наклонено с разлика максимум 2 позиции на височина между крачетата от двете страни (например позицията на дясното краче да е в позиция 1 и лявото в позиция 3).
ВНИМАНИЕ! Главата на детето трябва винаги да е позиционирана на по-високата страна.

V. ИНСТРУКЦИЯ ЗА ФИКСИРАНЕ НА КРЕВАТЧЕТО КЪМ ЛЕГЛОТО НА РОДИТЕЛЯ

1. Отворете велкро панелите, покриващи страничните тръби. Освободете пластмасовите тръби една от друга (фиг.14) и постепенно махнете тръбите. Веднъж като тази операция е изпълнена от двете страни, свалете надолу страничния панел на креватчето и го застопорете в основата на креватчето, използвайки бутона за застопоряване.
2. Преместете леглото до това на родителя и проверете дали височината на креватчето с матрака е същата като на леглото на родителя (фиг.16).
ВНИМАНИЕ! Матрака на леглото на родителя трябва да е наравно или по-висок от най-ниската позиция на сваляемата страна на креватчето.
ВНИМАНИЕ! В такава позиция, двата крака на леглото трябва винаги да са на една височина.
3. Използвайте чифта каишки, предоставени за фиксиране на креватчето към леглото на родителя.
Застопорете катарамите под креватчето от двете страни (фиг. 17), след това фиксирайте каишките около конструкцията на леглото на родителя, като започнете от най-долу и вървите нагоре и накрая затягате катарамите под леглото (фиг.18).
4. За да подсигурите креватчето, когато е до леглото на родителя, дръпнете каишките още веднъж, за да се уверите, че креватчето е твърдо закрепено за леглото на родителя (фиг. 19).
ВНИМАНИЕ! Максималната дистанция между креватчето и леглото на родителя трябва да е 2 см.

VI. ФУНКЦИИ НА КРЕВАТЧЕТО

1. С удобен механизъм за застопоряване до леглото на родителите, за да може бебето да е близо до тях.
2. Лесно за родителите да хранят или да се грижат за бебето си. Креватчето може да се използва и отделно от спалнята.
3. Едната част на креватчето е изработена от „дишаща“ мрежа, която позволява циркулацията на въздух в креватчето.
4. Може да се регулира в 6 позиции на височина, според височината на спалнята на родителите.
5. С включени колелца за лесно преместване и специални крачета с противоплъзгащо покритие.
6. С функция за накланяне, за да се предотврати повръщане на мляко от бебето.

RO

AVERTIZARE! CITIȚI CU ATENȚIE INSTRUCȚIUNILE CU PRECAUȚIE ȘI FOLOSIȚI-L PENTRU REFERINȚELE VIITOARE LA UN SPAȚIU SIGUR!
AVERTIZARE! COPILUL TA VA FI PROTECTAT MAI MAXIM, DACA URMEAZI AVERTIZARILE SI RECOMANDARILE INSTRUCTIUNILOR! Acordați atenție avertismentelor pentru o utilizare sigură și aplicați toate măsurile de protecție necesare pentru a evita riscul de vătămare corporală a copilului și asigurarea siguranței acestuia! Sunteți responsabil de siguranța copilului dumneavoastră, dacă nu respectați și respectați aceste avertismente și recomandări! Asigurați-vă că cineva care utilizează patul este familiarizat cu instrucțiunile și le respectă.
Observație: detaliile și culorile produsului pot fi diferite de cele ilustrate în manualul de instrucțiuni.

I. INSTRUCȚIUNI ȘI AVERTISMENTE PENTRU SIGURANȚĂ!

Citiți aceste instrucțiuni înainte de a utiliza produsul.
Vă rugăm să păstrați instrucțiunile pentru întrebările viitoare deoarece acestea conțin una importantă informații.
ATENTIE : Nerespectarea acestor instrucțiuni la utilizarea sau asamblarea produsului poate pune în pericol grav sănătatea copilului dumneavoastră și să conducă la moarte.
1. Este destinat copiilor de până la 12 luni și 11 kg.
2. Patul trebuie așezat pe podea orizontală!
2. Copiii mici nu ar trebui să li se permită să se joace lângă pat de copil / leagăn nesupravegheat.
3. ATENTIE ! Pat pentru copii ar trebui să fie blocat într-o poziție fixă atunci când copilul este nesupravegheat în ea.
4. ATENTIE! Nu utilizați patul pentru copii în cazul în care o parte este ruptă sau lipsește.
5. În cazul în care copilul poate sta în picioare, îngenunchea sau sta doar pat de copil nu ar trebui să utilizeze mai mult acest copil.
6. Toate dispozitivele de montare trebuie strânse întotdeauna. Aveți grijă să nu piardă șuruburi, pentru că părți ale corpului sau hainele copilului de a ciupi (benzi, coliere, panglici pentru suzete, etc.), care va prezenta un pericol de sufocare.
7. Nu folosiți carcasa fără cadru.
8. Grosimea saltelei să fie selectată astfel încât înălțimea interioară verticală (de la suprafața superioară a saltelei la marginea superioară a paginilor patului) la poziția cea mai înaltă în partea de jos a patului trebuie să fie de cel puțin 200 mm.
9. RECOMANDARE! Grosimea totală a saltelei nu trebuie să depășească 3,8 cm, lungime și lățime nu trebuie să permită un decalaj mai mare de 2,5 cm între saltea și peretele patului, iar atunci când salteaua este împins la perete într-un colț din coș.
10. ATENTIE! Pat pentru copii nu pot fi lăsate în vecinătatea unei flacără deschisă sau alte surse puternice de căldură la cald, de exemplu, o soba fierbinte, un aragaz și altele.
11. ATENTIE! Nu efectuați modificări și îmbunătățiri ale construcției pietonului, deoarece acest lucru poate determina răsturnarea sau deteriorarea pixurilor în timp ce copilul se află în acesta și răniți.
12. Nu atașați obiecte și accesorii pe piedestal care nu sunt furnizate de producător, deoarece acestea pot afecta stabilitatea mânerului și siguranța copilului. Poate să-ți atârne picioarele, să se încurce și să ducă la sufocare.
13. Asigurați-vă că înainte de fiecare utilizare nu există părți rupte, sau lipsă. Dacă observați astfel de daune, vă rugăm să întrerupeți utilizarea
până când se demontează deteriorarea și piesele sparte vor fi înlocuite.

7. Със стоманена рамка, лесна за сгъване и лесно премахващ се плат за по-лесно почистване.
8. С висок еластичен матрак, с добра пропускливост на въздуха, по-подходящ за новородени бебета.

VII. УКАЗАНИЯ ЗА ПОДДРЪЖКА И ПОЧИСТВАНЕ

Почистване

Плат

1. Редовно проверявайте фиксирани части и заключващите механизми, дали има нещо счупено или отчупено и дали не са повредени. Ако установите повреда, моля, преустановете ползването на детското креватче, докато повредената част се подмени. Не извършвайте сами ремонт на продукта, а се свържете с оторизиран сервиз или търговския агент, от който сте закупили продукта. В противен случай Вашата гаранция ще бъде анулирана.
2. Периодично почиствайте креватчето.
3. Платовете по креватчето се почистват с топла вода и мек сапун. След почистване оставете креватчето да изсъхне добре преди да я използвате. Абсолютно забранено е да я сгъвате и прибирате преди да е напълно изсъхнала.
4. Не използвайте силни почистващи препарати, белина или препарати с абразивни частици, за да почистите продукта. Забранено е почистването му в перална машина, сушилня, чрез химическо чистене, избелване и центрофугиране.

Пластмаса и метал

1. Пластмасовите и метални части почиствайте с влажна мека кърпа и подсушавайте със суха мека кърпа.
2. Не оставяйте продукта на вредното въздействие на външните фактори - преки слънчеви лъчи, дъжд, сняг или вятър. Това може да доведе до повреда на металните и пластмасови части и избеляване на платовете на креватчето.
3. Когато не използвате продукта, съхранявайте го на сухо и проветриво място, а не в прашни, влажни помещения с много ниски или много високи стайни температури.

Рамка

Боята на рамката може да бъде освежена при нужда. Използвайте само нетоксични бои, одобрени за детски стоки.

От време на време проверявайте всички пластмасови части за окачване на рамката. Затягайте всички винтове и болтове при нужда.

IX. ГАРАНЦИОННИ УСЛОВИЯ

“Мони Трейд „ ООД дава гаранция на първоначалния краен потребител на своето легло, че същото няма дефекти в материалите и изработката.

С настоящото даваме гаранция за Продукта срещу дефекти в материалите и изработката при обикновена потребителска употреба към момента на покупката и за период от 2 години след датата на доставката. Ако Продуктът покаже дефекти по време на гаранционния период, Вие следва да изпълните указанията за връщането му, дадени от нас, и ние ще предприемем едно от следните действия:

1. Ще го подменим със същия или равностоен продукт на този, закупен от Вас;

2. Ще го поправим;

ATTENTION! The maximum destination between the crib and the parent’s bed must be 2 cm.

VI. CRIB FUNCTIONS

1. With comfortable mechanism for locking next to parent’s bed, so that the baby can be close to them.
2. Easy for the parents to feed or to take care for the baby. The crib can be used separate from the parent’s bed.
3. One part of the crib is made from breathing net, which allows the air circulation in the crib.
4. It can be adjusted in 6 height positions, according the parent’s bed height.
5. With included wheels for easy moving and special feet with anti-slip cover.
6. With reclining function to prevent baby vomiting milk.
7. With steel frame, easy for folding and easy removable fabric for easier cleaning.
8. With higher sponge elastic mattress, well air permeability, more suitable for newborn babies.

VII. CLEANING AND MAINTENANCE INSTRUCTIONS

Cleaning

Fabric

1. Regularly check the connecting parts and locking mechanisms for broken or chipped parts and for any damage. If you find any damage, please stop using the crib, until the broken part is replaced. Do not repair the product by yourself, contact an authorized repair shop or the seller you bought the product from. Otherwise your warranty will be annulled.
2. Regularly clean the crib.
3. The fabrics of the crib must be cleaned with warm water and mild soap. After cleaning let the crib get completely dry before you use it. If is absolutely forbidden to fold it and store it before it is completely dry.
4. Do not use strong cleaning agents, bleach or agents with abrasive particles, in order to clean the product. It is forbidden to clean it in a washing machine, dryer, dry cleaning, bleach and tumble-dry it.

Plastic and metal parts

1. The plastic and metal parts must be cleaned with a damp soft cloth and dried with dry soft cloth.
2. Do not let the product exposed to the harmful effect of external factors - direct sunlight, rain, snow or wind. This may lead to damage of the metal and plastic parts and fading of the fabrics of the crib.
3. When you are not using the product, store it at a dry and well ventilated place, not in dusty, humid premises with very high or very low room temperatures.

Frame

The frame can be repainted if necessary. Use only non-toxic paints approved for children’s goods.

From time to time check all plastic parts that are hanged on the frame. Tighten all screw and bolts if necessary.

Importer: MONI TRADE LTD.
Address: Bulgaria, city of Sofia, Trebich quarter – Stopanski dvor
Tel.: +359 2 936 07 90; +359 2 936 07 95

3. Ще Ви върнем изцяло или частично покупната цена на Продукта. Поради напредъка в технологиите и съответните продуктови наличности Продуктът, който Ви изпратим като подмяна, може да има малки разлики или по-ниска продажна цена от оригиналния Продукт, който сте закупили.
Ако Продуктът покаже дефекти по време на гаранционния период, то разходите по връщането на дефектиралата част до склад на Мони Трейд ООД е за сметка на потребителя. Производителят не поема никакви разходи, които могат да възникнат под формата на увреждане на леглото или друго имущество по време на транспорт към него. Купувачът, на свой риск и за собствена сметка, изпраща до производителя за оценка на обхвата на гаранцията и ремонт на леглото. Продуктът ще бъде върнат на купувача за негова сметка.
Мони Трейд ООД, по свой избор, ще поправи или замени части от леглото, които са доказано дефектни поради неправилна фабрична изработка или материали. Поправените части или новите подменени такива ще се предоставят от Мони Трейд ООД в замяна на дефектните и ще бъдат или нови,
или пре-сертифицирани за употреба.
Ограничената гаранция не обхваща щети, причинени на продукта в резултат на неправилна употреба, инцидент, злоупотреба, природни бедствия, необичайни механични условия или противоестествени условия на околната среда, или неразрешен демонтаж, ремонт или модификация, включително и ремонти и модификации извършени в сервиз различен от оторизирания. Настоящата ограничена гаранция не важи също и за продукти, които са продадени като стоки втора употреба.
Гаранционният период започва да тече от момента, в който е направена доставката до клиента или от момента, в който клиентът е закупил и взел със себе си леглото от дадения дистрибутор.
Всяко ново легло е защитено с гаранция от дефекти на материала и/или заводски дефекти в продължение на 2 години. Това обаче не включва нормалното износване или повреждане вследствие на неправилна експлоатация.
Гаранцията не покрива компонентите, износени и/ или повредени вследствие на неправилна употреба, включително корозия, окисляване, щети, причинени от вода, както и от умора на материала, повреди или загуби причинени вследствие на инцидент, неправилна употреба, занемаряване, злоупотреба, кражба или неспазване на инструкциите и/или предупрежденията, посочени в ръководството за употреба. Щети, причинени в следствие на умора на материала, са признак, че съответната част е била погрешно използвана. Отговорност е на всеки собственик периодично да преглежда леглото, съобразно реалната практика и препоръки, посочени в упътването.
Ако решите да поправите сами дефектна част или да използвате неоторизиран сервиз или ако използвате част, която не е предоставена от Мони Трейд ООД, производителят, както и всички представители, няма да носят отговорност, в случай че настъпи повреда или злополука.
Гаранцията е невалидна при:
1.Повреди, причинени в резултат на злоупотреба, неспазване на инструкциите за употреба.
2.Щети, причинени по непредпазливост или умишлено.
3.Щети, причинени по време на ремонт в неоторизиран сервиз или от частно лице.
4.Невъзможност да бъде представена касова бележка или фактура за покупка.

III. ASSEMBLING

1. Insert the support bar„C“ in the left side of the side frame stand„A“ (fig.1) and tighten it with 2 screws (fig.2). Use the allen wrench for tightening the screws clockwise (fig.3). Repeat the same with the right side of the standu „B“ (fig.4).
2. Attach the handrail joint to the top of the frame stand tubing as illustrated, the plastic joint button will click into place once it is secured.
3. To close the drop side of the crib, lift the side tubes (fig.6). To reach them, unlock the velcro panels from both tubes under the fabric. Attach the plastic joints of the tubes to lock them. Close the velcro panels, to hide the joints (fig.7).
4. Tighten the crib from the side of mosquito net window, as you use the side zippers and close them fully (fig.8). The crib is ready to be used as self-standing.

IV. INTRUCTIONS FOR WHEELS, LEGS AND ADJUSTING THE HEIGHT

1. There are wheels, located in the front part of the legs for easier moving. For reaching to the wheels, lift the crib up, as you hold it for the back part of the handrail. At the same time, press the crib forward and backward (fig. 9). There are anti-slip stoppers from the lower part of the legs, which stop the crib from moving.
2. Press the button, as shown on the picture and take out the rest part of the legs, to increase their length (fig.10). They can be adjusted in 2 positions.
3. The crib can be height adjusted in 6 positions. For adjusting the height, press the the adjusting lever down and lock it in the desired height (fig.11). Repeat this on the other side too. The body of the crib can recline, as the legs can be adjusted, each in different height (fig.12).
ATTENTION! The crib can be reclined with height difference between both legs, maximum 2 positions (for example, the position of the right leg to be in position 1 and of the left one to be in position 3).
ATTENTION! Child’s head must be always positioned of the higher side.

V. INSTRUCTION FOR FIXING THE CRIB NEXT TO THE PARENT’S BED

1. Open the velcro panels, covering the side tubes. Release the plastic tubes one from another (fig.14) and gradually remove the tubes. Once this operation is finished from both sides, take down the sideway panel of the bed and lock it in the crib’s basis, using the locking button.
2. Move the crib next to the parent’s bed and check whether the height of the bed is the same as this on the parent’s bed (fig.16).
ATTENTION! The mattress of the parent’s bed must be aligned or higher than the lowest position of the drop side of the crib.
ATTENTION! In this position, both legs of the crib must always be on the same height.
3. Use the strap set, provided for fixing the crib to the parent’s bed.
Lock the buckles from both sides under the crib (fig. 17), after this fix the straps around the construction of the parent’s bed, as you start from the lower side and you go up and at the end you tighten the buckles under the bed (fig.18).
4. To ensure the bed, when it is next to the parent’s bed, pull the straps more, so you can ensure that the crib is tightly attached for the parent’s bed (fig. 19).

5.Резервни части и компоненти износени при нормална употреба.
6.Гаранцията не покрива неправилно сглобяване или неправилна поддръжка.

Гаранционни условия.

Леглото е предназначено за употреба само от едно дете. Гаранционните условия се прекратяват при даване на леглото под наем, при продажба на втора употреба или при претоварване. Дефекти, получени при подобна употреба не се обслужват като гаранционни и са изцяло за сметка на клиента. В такива случаи, клиентът носи изцяло отговорност за всички рискове от наранявания и повреди, които могат да възникнат при подобна употреба. Гаранционен срок и гаранционни права – по отношение на този продукт Вие имате търговска гаранция от 24 месеца.

1. Изброените в настоящата гаранционна карта права могат да бъдат упражнени в рамките на посочения гаранционен срок.
2. Гаранционният срок започва да тече от деня, когато стоката се предаде на потребителя или от пускането на стоката в експлоатация, ако то е извършено от Търговеца или от негов служител като датата се посочва изрично в Гаранционната карта.
3. Според чл. 112 ЗЗП при несъответствие на потребителската стока с договора за продажба потребителят има право да предяви рекламация, като поиска от Търговеца да приведе стоката в съответствие с договора за продажба. В този случай потребителят може да избира между извършване на ремонт на стоката или замяната й с нова, освен ако това е невъзможно или избраният от него начин за обезщетение е непропорционален в сравнение с другия. Приема се, че даден начин за обезщетяване на потребителя е непропорционален, ако неговото използване налага разходи на Търговеца, които в сравнение с другия начин на обезщетяване са неразумни, като се вземат предвид: -стойността на потребителската стока, ако нямаше липса на несъответствие; -значимостта на несъответствието; -възможността да се предложи на потребителя друг начин на обезщетяване, който не е свързан със значителни неудобства за него.
4. Според чл. 113 ЗЗП, когато потребителската стока не съответства на договора за продажба, Търговецът е длъжен да я приведе в съответствие с договора за продажба.

4.1. Привеждането на потребителската стока в съответствие с договора за продажба трябва да се извърши в рамките на един месец, считано от предявяването на рекламацията от потребителя.

4.2. След изтичането на срока по т. 4.1. потребителят има право да развали договора и да му бъде възстановена заплатената сума или да иска намаляване на цената на потребителската стока съгласно т. 54.3. Привеждането на потребителската стока в съответствие с договора за продажба е безплатно за потребителя. Той не дължи разходи за експедиране на потребителската стока или за материали и труд, свързани с ремонта й, и не трябва да понася значителни неудобства.

Please read those instructions before using the product.
Please keep the instructions for future questions, because they contain important information.
ATTENTION: The non-compliance of these instructions while using or assembling the product can seriously threaten the health of your child and to lead to death.

1. The product is intended for children up to 11 kg.
2. The crib must be placed on a horizontal surface!
2. Small children must not be allowed to play close to the baby crib/cradle without adult supervision.
3. WARNING! The crib must be locked in a stationary position, while the child is without supervision in it.
4. WARNING! Do not use the crib, if any part of it is torn or missing.
5. When the child is able to sit, kneel or stand up independently in the crib, that child must stop using the product.
6. All installation connections must always be tightened. Check for loose screws, because parts of the child's body or clothes may get caught (band, necklaces, ribbons for pacifiers, etc.), which are a choking hazard.
7. The body of the cradle must not be used without the supporting frame.
8. The thickness of the mattress must be selected so that the vertical height on the inside (from the upper surface of the mattress to the upper edge of the sides of the crib) at the highest position at the bottom of the crib must be at least 200mm.
9. RECOMMENDATION! The general thickness of the mattress must not exceed 3,8 centimeters and the thickness and width must not allow a gap larger than 2,5 cm between the mattress and the wall of the crib, when the mattress is pushed against the walls and one side of the cot.
10. WARNING! The crib must not be placed close to open fire or other strong heat source, for example a hot cooker, gas cooker, etc.
11.ATTENTION! Do not make any changes and improvements over the bassinet construction, because this can lead to overturning or damage of the bassinet, until the child is in it and it can harm itself.
12. Do not attach objects and accessories to the bassinet, which are not ensured from the manufacturer, because this can affect the stability of the bassinet and your child's safety. It can attach its leg, to entwine and this can lead to suffocation.
13. Before every usage, check whether there are any damaged, broken or missing parts. If you establish some of these, please stop using of the playpen., until the damage is removed and broken parts are replaced..
14. Do not repair the baby bassinet. If a damage is established, please contact with authorized repair shop or with trade agent, which you bought the product from.
15. Do not use accessories or spare parts, different from those, approved by the manufacturer.
16. After unpacking the product, please, remove all plastic packages and throw them on the intended places. Keep them away from children to prevent children suffocation.
17. Do not use mattress for he bassinet, different than this, provided with the product and approved by the manufacturer.
18. Do not fold the bassinet, while the child is in it.

II. PARTS

1. Body; 2. Mattress; 3. Carry bag; 4. Side frame stand; 5. Support bar; 6. A pair of strap; 7. Allen wrench; 8. Screw x4

4.4. Потребителят може да иска и обезщетение за претърпените вследствие на несъответствието вреди.
5. Според чл. 114 ЗЗП при несъответствие на потребителската стока с договора за продажба и когато потребителят не е удовлетворен от решаването на рекламацията по т. 4, той има право на избор между една от следните възможности: -разваляне на договора и възстановяване на заплатената от него сума; - намаляване на цената.
5.1. Потребителят не може да претендира за възстановяване на заплатената сума или за намаляване цената на стоката, когато търговецът се съгласи да бъде извършена замяна на потребителската стока с нова или да се поправи стоката в рамките на един месец от предявяване на рекламацията от потребителя.
5.2. Търговецът е длъжен да удовлетвори искане за разваляне на договора и да възстанови заплатената от потребителя сума, когато след като е удовлетворил три рекламации на потребителя чрез извършване на ремонт на една и съща стока, в рамките на срока на гаранцията по чл. 115 ЗЗП е налице следваща поява на несъответствие на стоката с договора за продажба.
5.3. Потребителят не може да претендира за разваляне на договора, ако несъответствието на потребителската стока с договора е незначително.
6. Според чл. 115 ЗЗП потребителят може да упражни правото си на рекламация в срок до две години, считано от предаването на потребителската стока или от пускането на стоката в експлоатация, ако то е извършено от Търговеца или от негов служител.
6.1. Срокът по т. 6 спира да тече през времето, необходимо за поправката или замяната на потребителската стока или за постигане на споразумение между Търговеца и потребителя за решаване на спора.
6.2. Упражняването на правото на потребителя по т. 6 не е обвързано с никакъв друг срок за предявяване на иск, различен от срока по т. 6.
Търговската гаранция не оказва влияние върху правата на потребителите.
Независимо от търговската гаранция продавачът отговаря за липсата на съответствие на стоката с договора за продажба съгласно чл.119 ЗЗП.,
Име на клиента :
.....

Адрес:.....

Име на търговския
обект:.....

Име на
модела:.....

Дата на продажба:
.....

Подпис и печат на продавача: .....

Извършен гаранционен ремонт.....

Описание на повредата: .....

.....

Извършил ремонта: .....

Дата: .....

Извършен гаранционен ремонт.....

Описание на повредата: .....

Извършил ремонта: .....

Дата: .....

Описание на повредата: .....

.....

Извършил ремонта: .....

Дата: .....

Извършен гаранционен ремонт.....

Вносител МОНИ ТРЕЙД ООД
Адрес: София, кв. Требич – Стопански двор
Тел.: +359 2 936 07 90;
Факс: + 359 2 936 07 95

EN

WARNING! READ THE INSTRUCTIONS CAREFULLY AND KEEP THEM FOR FUTURE REFERENCE AT A SAFE PLACE!

WARNING! YOUR CHILD WILL BE MAXIMALLY PROTECTED, IF YOU FOLLOW THE WARNINGS AND RECOMMENDATIONS OF THE INSTRUCTION! Pay attention to the warnings for safe use and apply all necessary protection measures, in order to avoid the risk of injury or impairment of the child and ensure its safety! You are responsible for the safety of your child, if you do not follow and observe these warnings and recommendations! Make sure that anyone using the crib is familiar with the instruction and complies with it.

Notice: The details and colors of the product may differ from those illustrated in the instruction manual.

I. WARNINGS AND RECOMMENDATIONS FOR SAFE USE